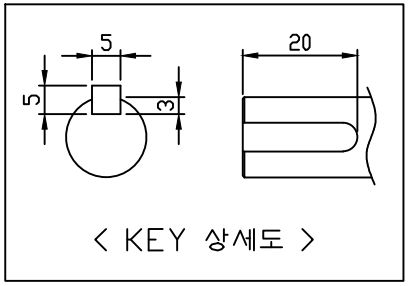

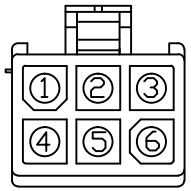

AMP 172168-1 PLUG
170360-1 PIN

내용	신호	PIN 번호
LEAD WIRE	U	1
	V	2
	W	3
접지선	접지	4
BRAKE WIRE	+	5
	−	6

MOTOR CONNECTOR 접속도

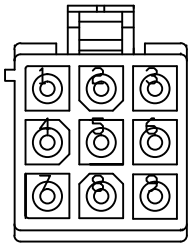

AMP 172169-1 PLUG
170359-1 PIN

ENCODER 접속도

17 Bits Absolute	
Encoder신호	PIN번호
SD	1
$\overline{SD}$	2
$V_{BATTERY}$	3
$0V_{BATTERY}$	4
Vcc	5
0V	6
FG	7
SHIELD	8
N.C	9

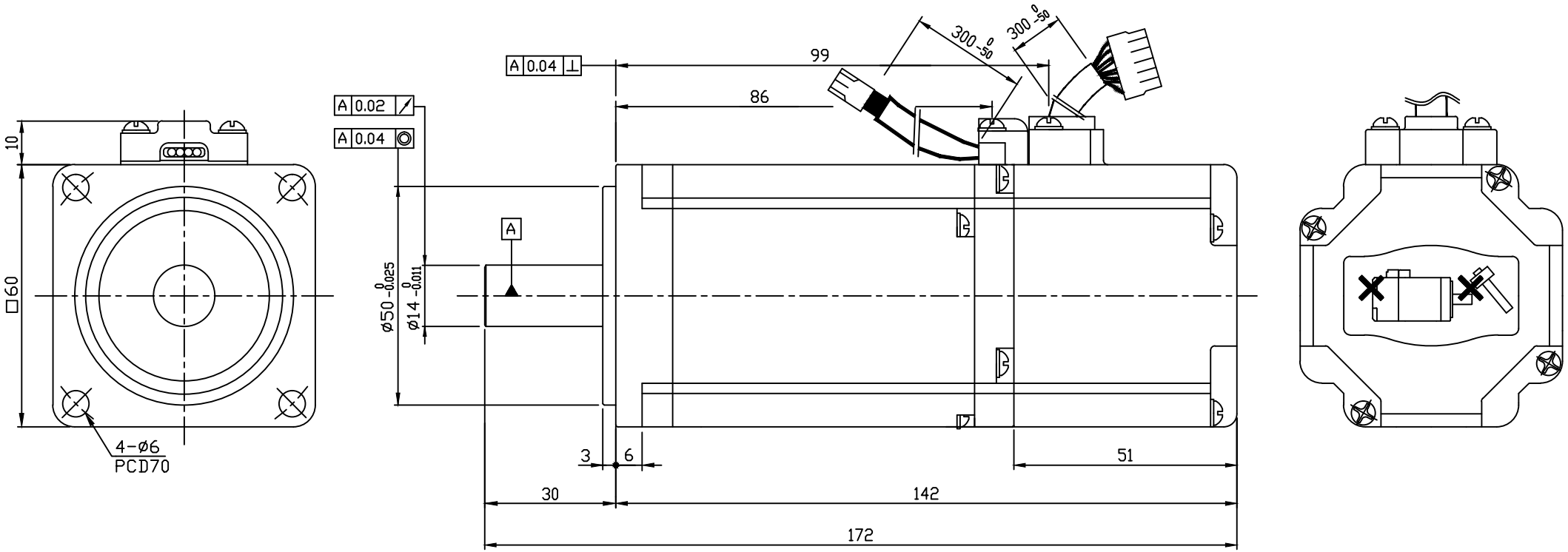

주 기

1. ABS 엔코더를 적용할 경우 모터의 전장이 약 15mm 길어짐.
2. 중량 : 1.73Kg

삼각법	단 위	mm	척 도	N/S	명칭	FMACN04-PB00
제 도	설 계	검 도	승 인			N60(표준 TYPE)
HIOEN					도번	