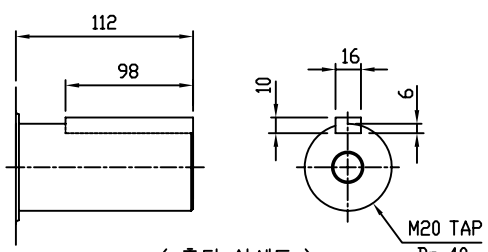

< 축단 상세도 >

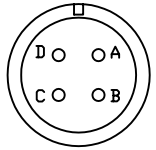

Lead Wire 상표시	PIN 번호
U	A
V	B
W	C
Ground	D

MS3102A22-22P (7.0KW 이하)
MS3102A32-17P (7.0KW 이상)

< Motor Cable Connector 접속도>

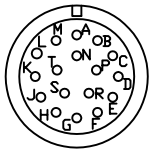

MS3102A20-29P

Encoder 신호	PIN 번호	Encoder 신호	PIN 번호
A	A	U	K
$\overline{A}$	B	$\overline{U}$	L
B	C	V	M
$\overline{B}$	D	$\overline{V}$	N
Z	E	W	P
$\overline{Z}$	F	$\overline{W}$	R
0[V]	G	SHIELD	J
+5[V]	H		

< Incremental Encoder Connector 접속도>

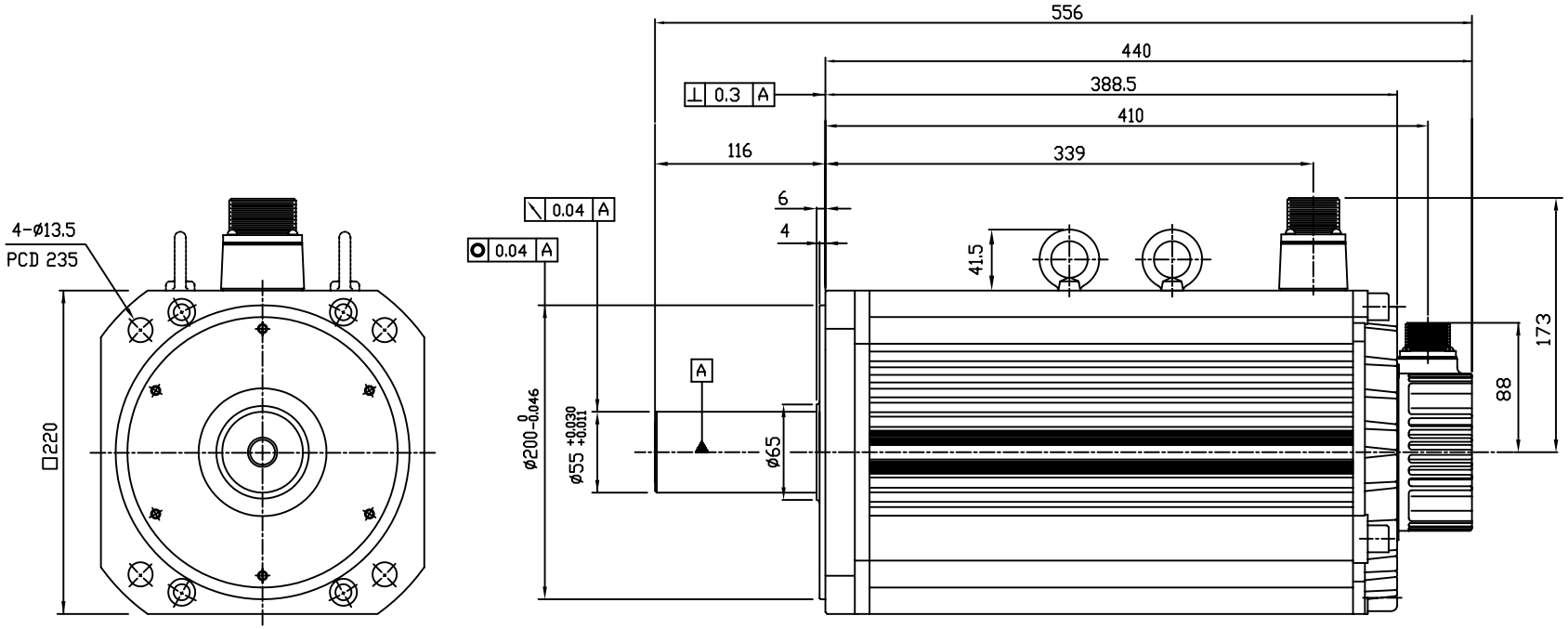

주 기

1. 중량 : 86Kg

삼 각 법	단 위	mm	척 도	N/S	명 칭
제 도	설 계	검 도	승 인		
2011.10.24 J.H.NOH		2011.10.24 부장 이정규	2011.10.24 소장 최철		
HIGEN					도 번

HMATN150AB00

N220(표준 TYPE)