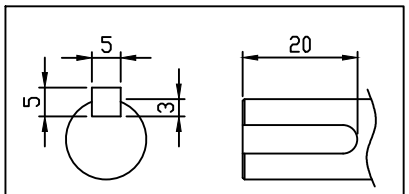

< KEY 상세도 >

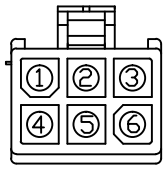

AMP 172168-1 PLUG
170360-1 PIN

내용	신호	PIN 번호
LEAD WIRE	U	1
	V	2
	W	3
접지선	접지	4
BRAKE WIRE	+	5
	−	6

MOTOR CONNECTOR 접속도

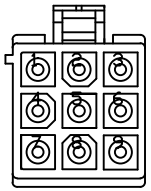

AMP 172169-1 PLUG 9P
AMP 170359-1 PIN

ENCODER 접속도

결선 SPEC.	
ENCODER 신 호	CONNECTOR PIN 번호
SD	1
$\overline{SD}$	2
$V_{BATTERY}$	3
0 $V_{BATTERY}$	4
Vcc	5
0 V	6
FG	7
SHIELD	8

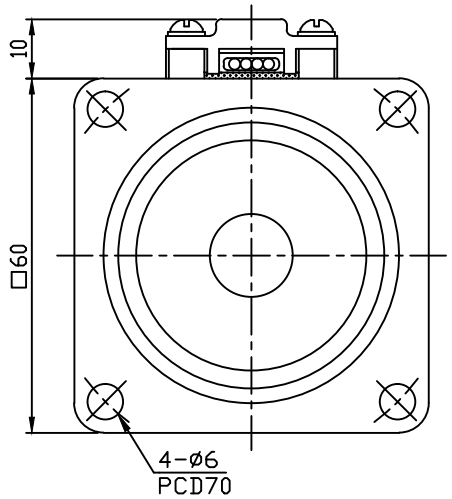

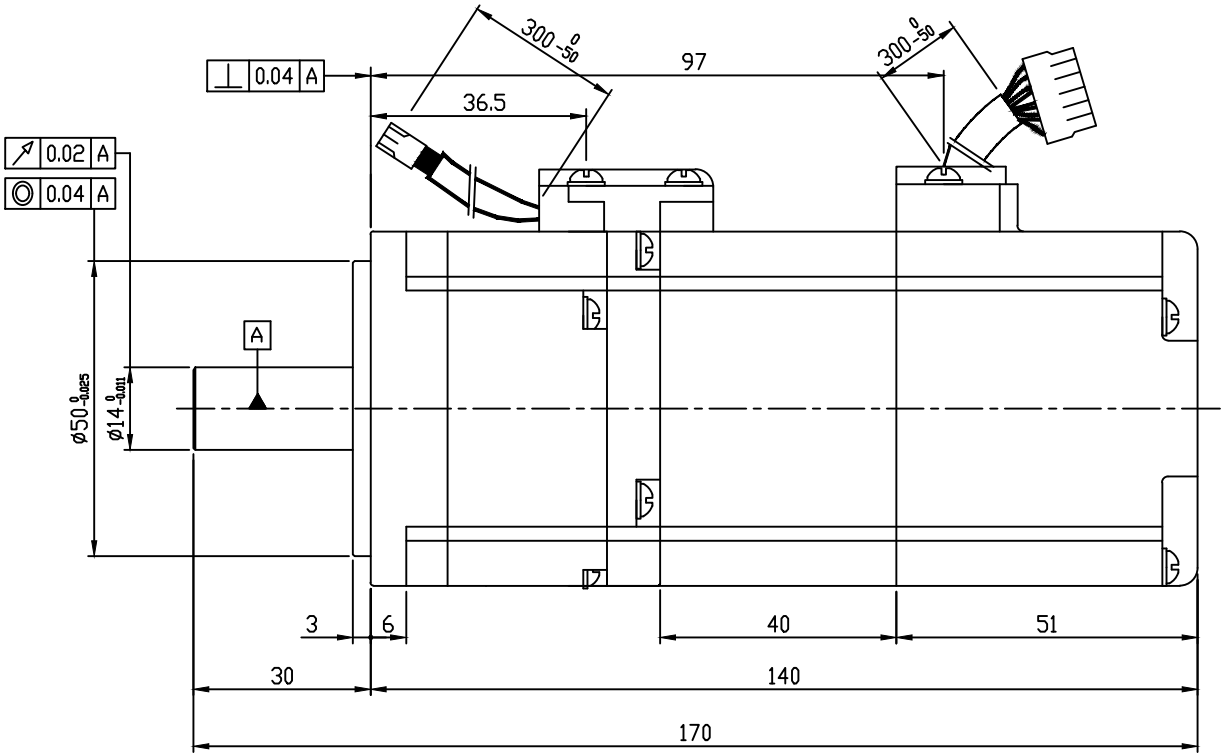

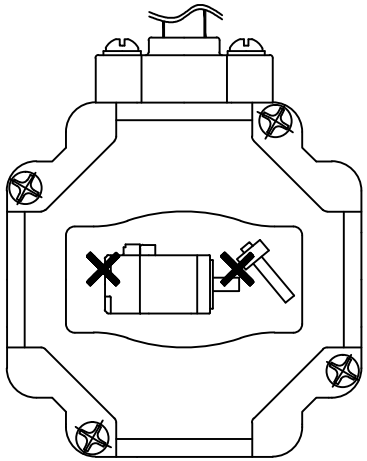

주 기

1. 브레이크 전원은 DC24[V]를 사용할 것.
2. 중량 : 1.4Kg

삼 각 법	단 위	mm	척 도	N/S	명 칭	FMACN01-PB10
제 도	설 계	검 도	승 인			N60(BRAKE TYPE)
HIGEN					도 번	